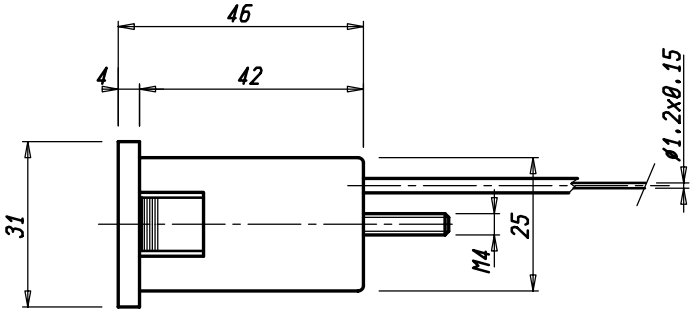

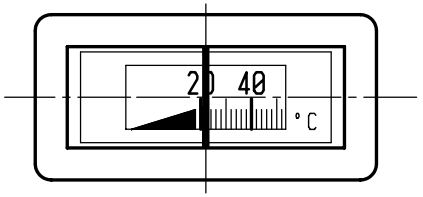

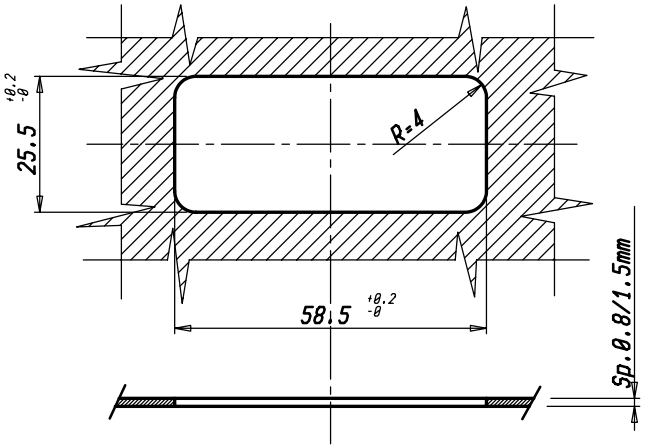

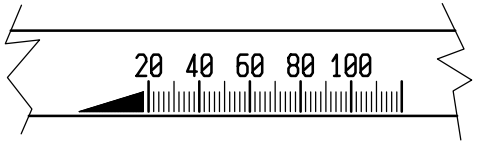

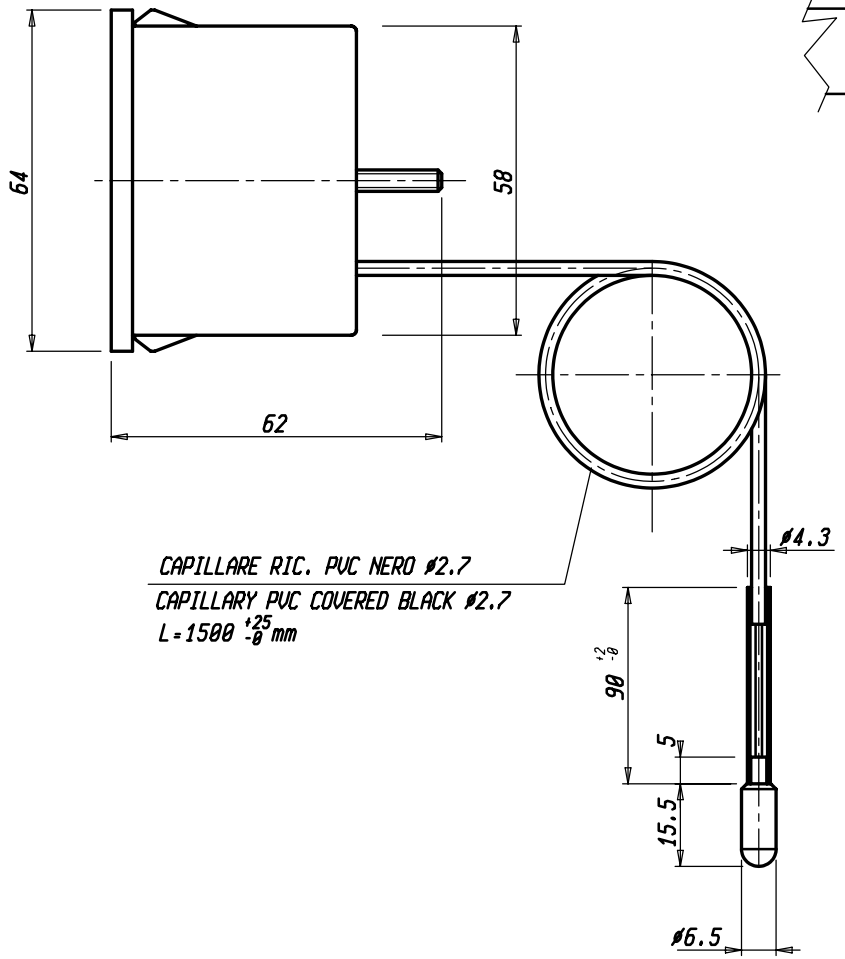

CAPILLARE RIC. PVC NERO ø2.7
CAPILLARY PVC COVERED BLACK ø2.7
L=1500 +25 -0 mm

DATI TECNICI - TECHNICAL DATA

CAMPO DI LAVORO RANGE	10/105°C
INVOLUCRO IN MATERIALE PLASTICO PLASTIC HOUSING	NERO BLACK
TEMPERATURA MAX.SOPPORTAZIONE CORPO MAX.WITHSTANDING BODY TEMPERATURE	70°C
SCHERMO / DIAL SCRITTE / INSCRIPTIONS	BIANCO / WHITE NERE / BLACK
CORNICE PIANA PLAIN FRAME	NERA BLACK
TARATURA CALIBRATED	50°C ±2°C
CONTROLLO CHECK CONTROL	80°C ±3.5°C 20°C ±3.5°C
RAGGIO MINIMO DI CURVATURA CAPILLARE MIN.CAPILLARY BENDING RADIUS	5 mm

Pos.	Codice	Denominazione	N. Pezzi	Note
Materiale				
Trattamento				

Peso grezzo
Peso finito
Progetto N°

Quote senza indicazione di tolleranza: precisione gruppo A

Gruppo	da 0 a < 6	da 6 a < 30	da 30 a < 120	da 120 a < 315	da 315 a < 1000	da 1000 a ≤ 2000	OLTRE 2000
A	±0.05	±0.1	±0.15	±0.2	±0.3	±0.5	-
B	±0.1	±0.2	±0.3	±0.5	±0.8	±1.2	±2
C	±0.2	±0.5	±0.8	±1.2	±2	±3	±4

Lunghezza lato minore

da 0 a < 10	da 10 a < 50	da 50 a ≤ 100	OLTRE 100
±1°	±30'	±20'	±10'

Dis. CAPITANIO 03/01/96 Verif. BOTTIN 03/01/96 Approv.

Scala 1:1

Sost. il
Sost. dal

IMIT s.p.a

Denominaz. TERMOMETRO RETTANGOLARE
RECTANGULAR THERMOMETER 923.12.0.15.5/R

Dis. 021968

A3

Il presente disegno non puo essere riprodotto, copiato o comunicato a terzi senza la nostra autorizzazione, come a termine di legge sui diritti d'autore

Firma | Data | Modif. num. | Mod