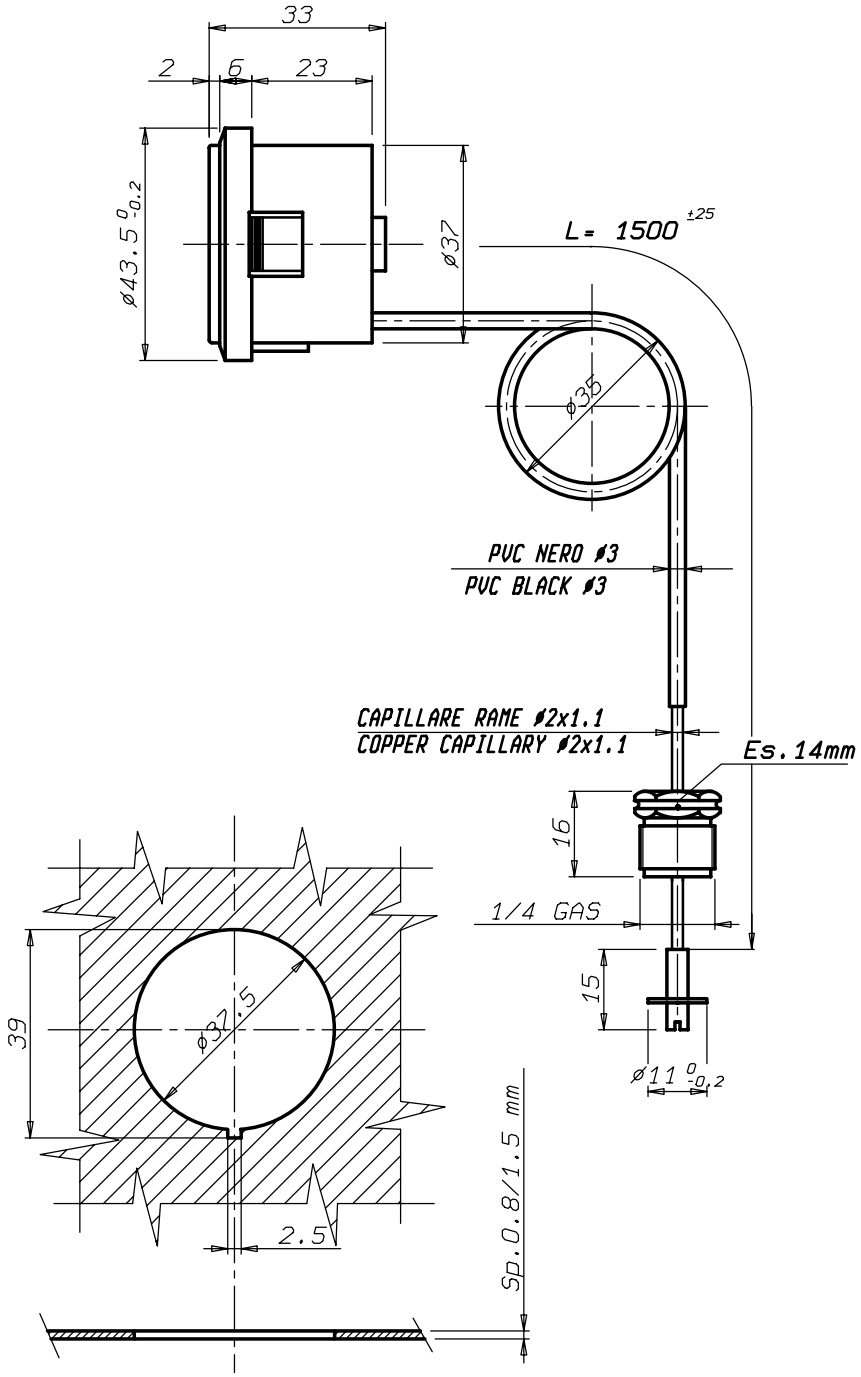

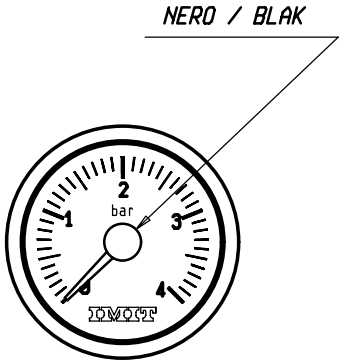

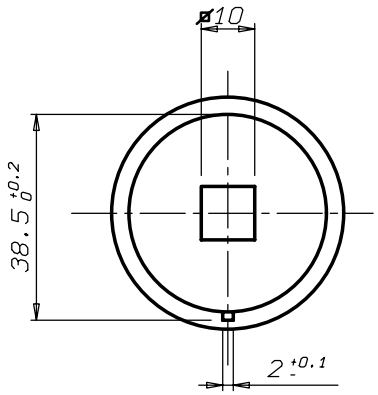

DATI TECNICI TECHNICAL DATA	
CAMPO DI LAVORO RANGE	0/4 bar
INVOLUCRO IN MATERIALE PLASTICO NERO BLACK PLASTIC HOUSING	
SCHERMO DIAL	BIANCO WHITE
SCRITTE INSCRIPTIONS	NERE BLACK
TARATURA CALIBRATED	1 bar ±0.2 bar
CONTROLLO CHECK CONTROL	3 bar ±0.3 bar
TEMPERATURAMAX SOPPORTAZIONE CORPO MAX WITHSTANDING BODY TEMPERATURE	70°C

Pos.	Codice	Denominazione	N. Pezzi	Note

Materiale

Trattamento

Peso grezzo

Peso finito

Progetto N°

Quote senza indicazione di tolleranza: precisione gruppo B

Gruppo	da 0 a < 6	da 6 a < 30	da 30 a < 120	da 120 a < 315	da 315 a < 1000	da 1000 a < 2000	OLTRE 2000
A	±0.05	±0.1	±0.15	±0.2	±0.3	±0.5	-
B	±0.1	±0.2	±0.3	±0.5	±0.8	±1.2	±2
C	±0.2	±0.5	±0.8	±1.2	±2	±3	±4

Lunghezza lato minore ∡ α°

da 0 a < 10	da 10 a < 50	da 50 a ≤ 100	OLTRE 100
±1°	±30'	±20'	±10'

Verificato

Disegnato

Data

Mod. num.

Mod.

Diseg. CAPITANIO 10/93 Verif. BOTTIN 10/93

Scala 1:1

Sost. il

dal

IMOT s.p.a

Dis. 066226

Denominaz. MANOMETRO CIRCOLARE MOD.964/A

A3

Il presente disegno non puo essere riprodotto, copiato o comunicato a terzi senza la nostra autorizzazione, come a termine di legge sui diritti d'autore