DATI TECNICI
TECHNICAL DATA

CAMPO DI REGOLAZIONE TEMPERATURE RANGE	7°C ÷ 30°C
DIFFERENZIALE TEMPERATURE DIFFERENTIAL	$\Delta t \leq 1$ K
MAX. TEMPERATURA TESTA MAX. BODY TEMPERATURE	T 50 °C
PORTATA CONTATTI CONTACTS RATING	NA 16(2.5) 250V~ NC 16(2.5) 250V~
GRADO DI PROTEZIONE DEGREE OF PROTECTION	IP 20
CLASSE DI ISOLAMENTO CONTRO LA SCOSSA ELETTRICA PROTECTION AGAINST ELETRIC SHOCK	⧈
NUMERO DI CICLI AUTOMATICO NUMBER OF AUTOMATIC CYCLES	100000
GRADIENTE TERMICO TEMPERATURE RATE OF CHANGE	1K/15 MIN.
AZIONE TIPO TYPE ACTION	1B
OMOLOGAZIONI APPROVED BY	CE

SCHEMA ELETTRICO
WIRING DIAGRAM

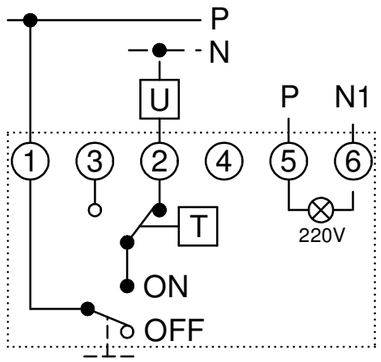

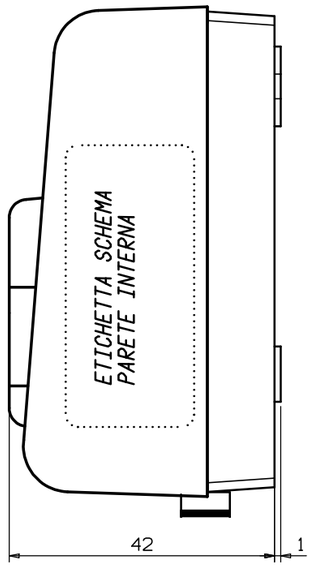

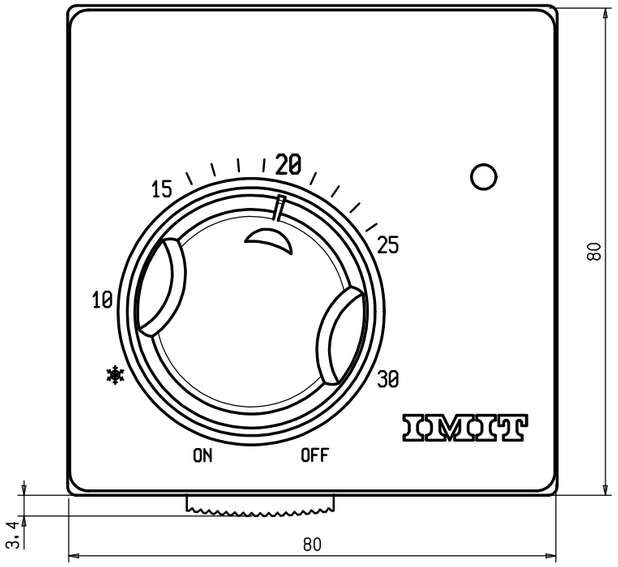

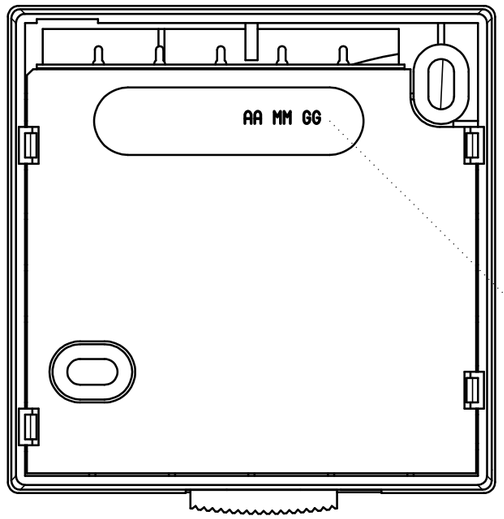

MARCATURA POSTERIORE
DATA DI PRODUZIONE
AA = ANNO
MM = MESE
GG = GIORNO

VISTA POSTERIORE

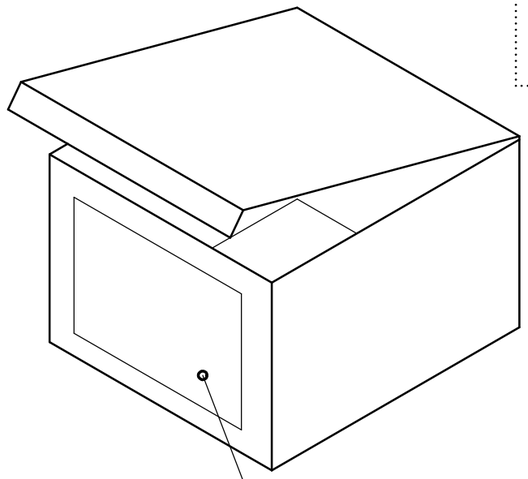

ETICHETTA ASTUCCIO

16/02/17 - AGGIUNTO POSIZIONAMENTO ETICHETTA SU ASTUCCIO

Peso grezzo / Peso finito / Progetto N°	Quote senza indicazione di tolleranza: precisione gruppo B							Lunghezza lato minore			
GRUPPO	da 0 a < 6	da 6 a < 30	da 30 a < 120	da 120 a < 315	da 315 a < 1000	da 1000 a ≤ 2000	OLTRE 2000	da 0 a < 10	da 10 a < 50	da 50 a ≤ 100	OLTRE 100
A	±0.05	±0.1	±0.15	±0.2	±0.3	±0.5	-	±1°	±30'	±20'	±10'
B	±0.1	±0.2	±0.3	±0.5	±0.8	±1.2	±2				
C	±0.2	±0.5	±0.8	±1.2	±2	±3	±4				

Diseg.	E.RUSSO	16/02/17	Verif. M.CAPITANIO	16/02/17	IMOT Control System Srl
Scala 1:1		Sost. il PARI COD. del 16/02/17	Disegno/Codice 546710		
Denominaz. TERMOSTATO AMBIENTE TA5-B (ON/OFF CON LAMPADINA)					
A3	Il presente disegno non puo essere riprodotto, copiato o comunicato a terzi senza la nostra autorizzazione, come a termine di legge sui diritti d'autore				

Verificato | Modificato | Data | Mod. num. | Mod