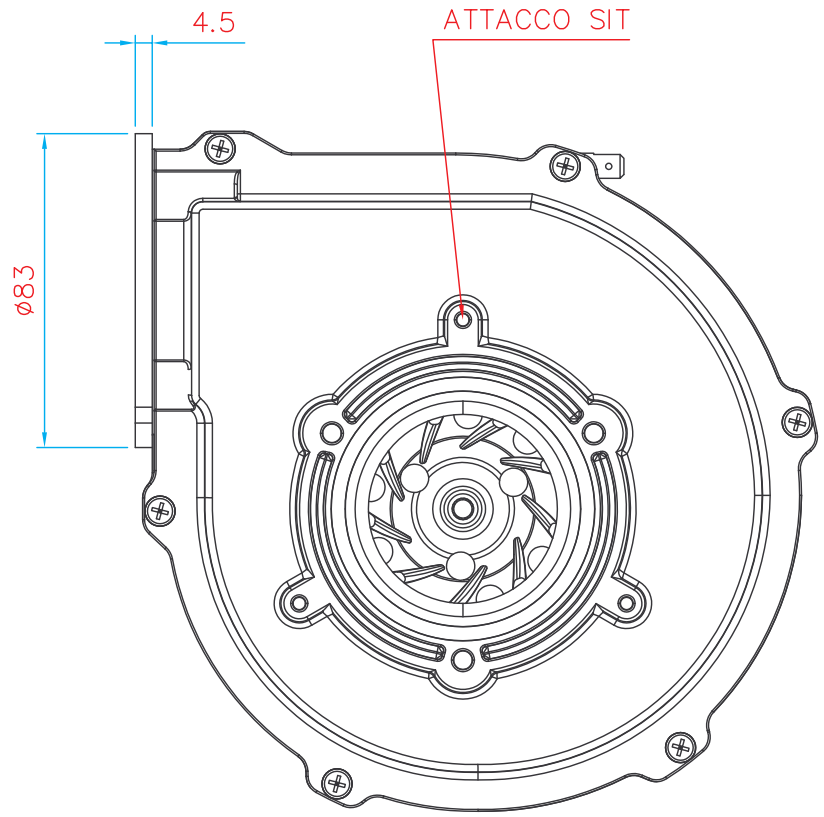

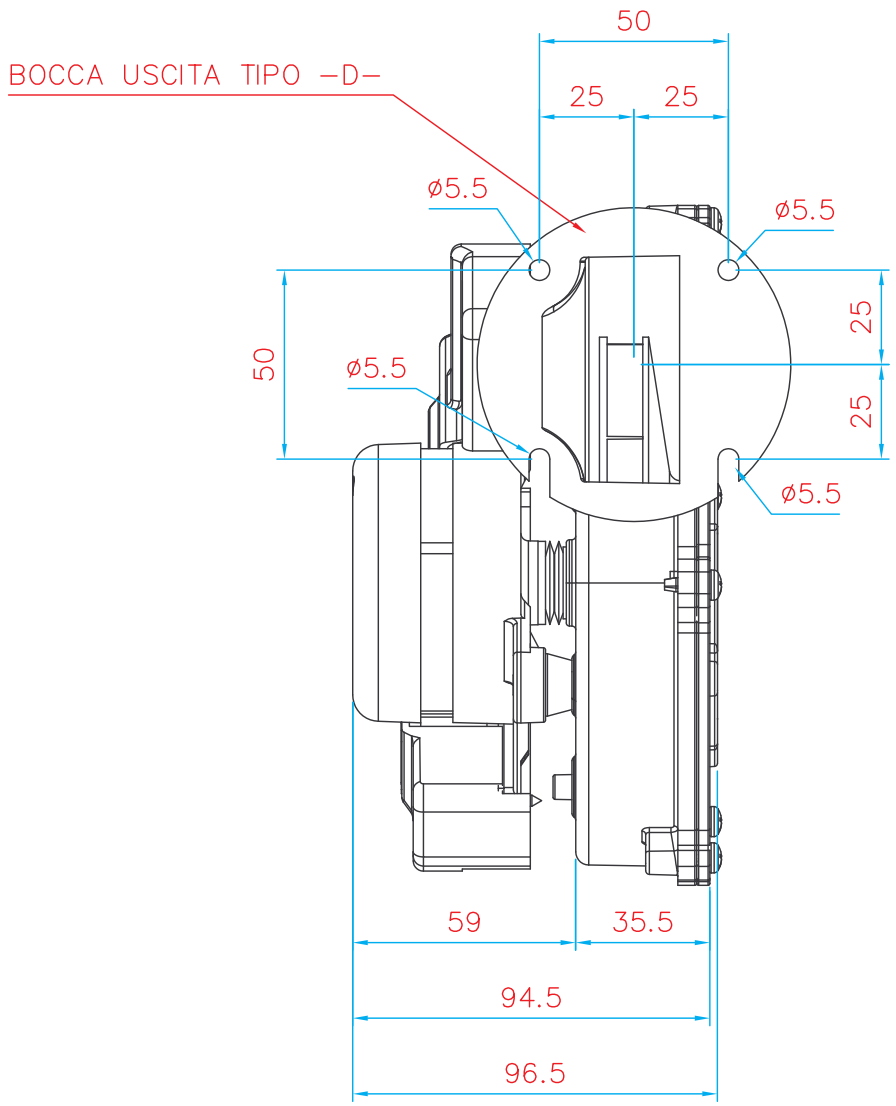

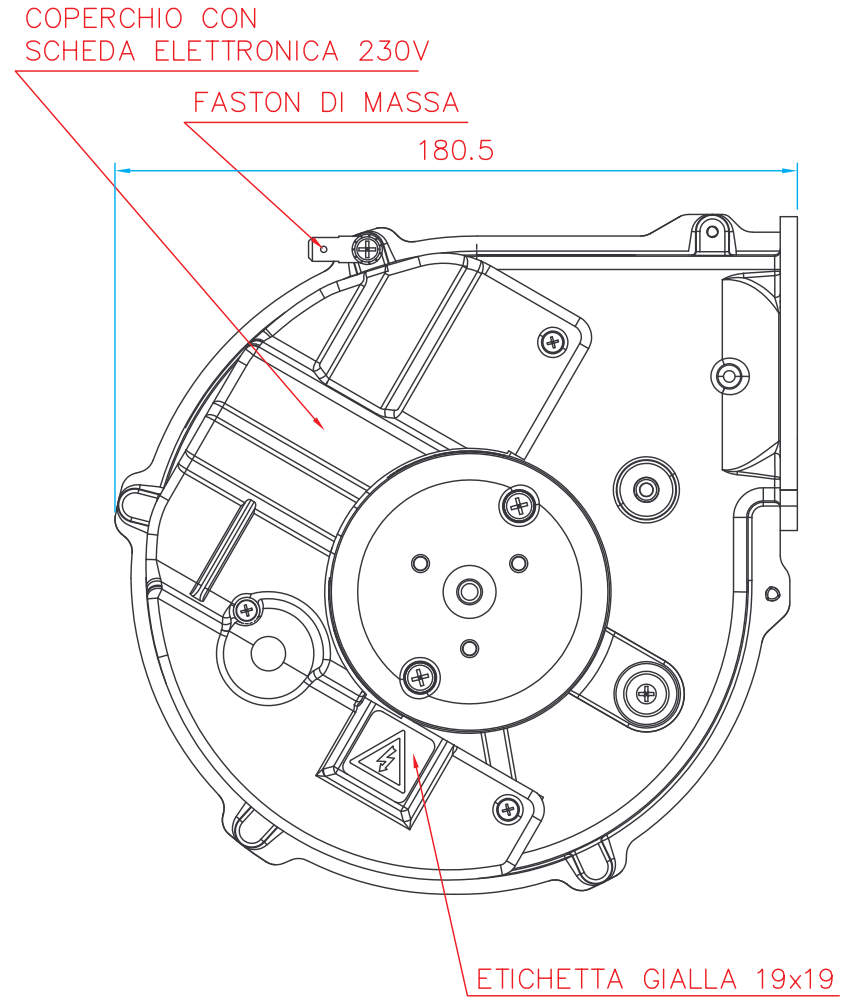

ETICHETTA METALLICA 3M 7872

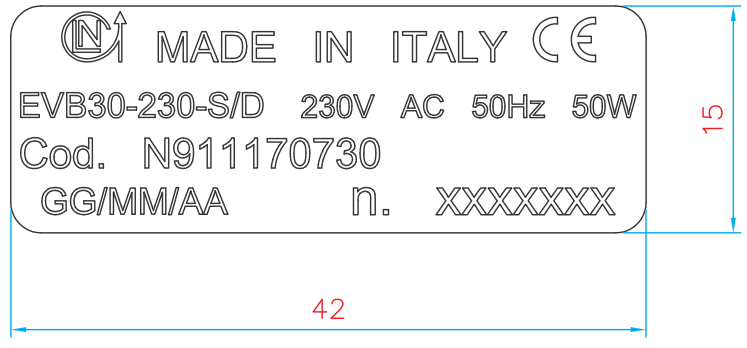

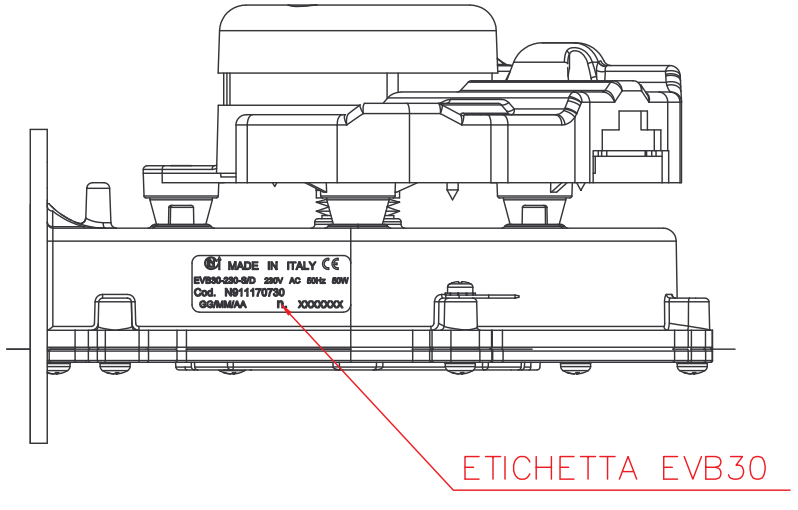

Questo disegno e' proprieta' della LN2 che se ne riserva i diritti.	OGGETTO: EVDC EVB30–230–S/D SIT CON ELETTRONICA DI COMANDO			Approvato: Cavina
				Data Appr.: 14/06/2007
				Disegnato: Gattari
Materiale				Data Dis.: 14/06/2007
CODICE: N911170730	A3	Sformo.Gen.	Peso Gr.	Vecchi codici: Sost.Cod. / Sost.Dis.
Trattam. Ter.		Toll.gen.: UNI ISO 2768–M		Foglio n 1 di n° 1 Fogli
Codice stampo:		SCALA 1:2	Proiez. Europ.	N° DISEGNO 060018–00