ETICHETTA DATI DI TRACCIABILITA'
PRODOTTO
(TRACEABILITY'S INFORMATION)

L'etichetta deve avere le seguenti stampigliature riportate in nero:
-) SIT 504 NAC
-) 230V~ 50/60Hz
-) codice del NAC-Esp.di modifica
-) n° del lotto
-) data (anno e settimana)

ETICHETTA PER IMBALLO

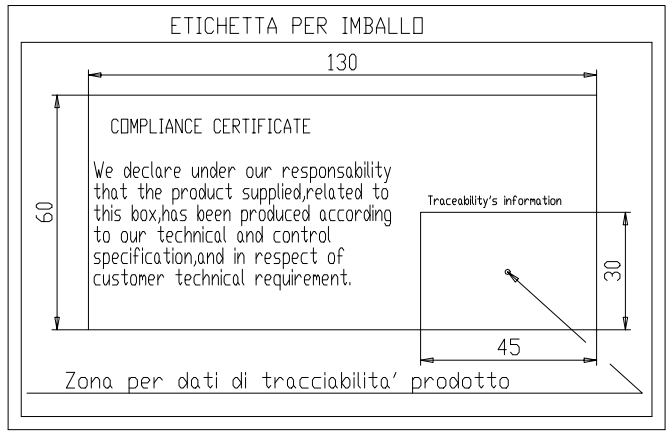

IMBALLO (0.02)

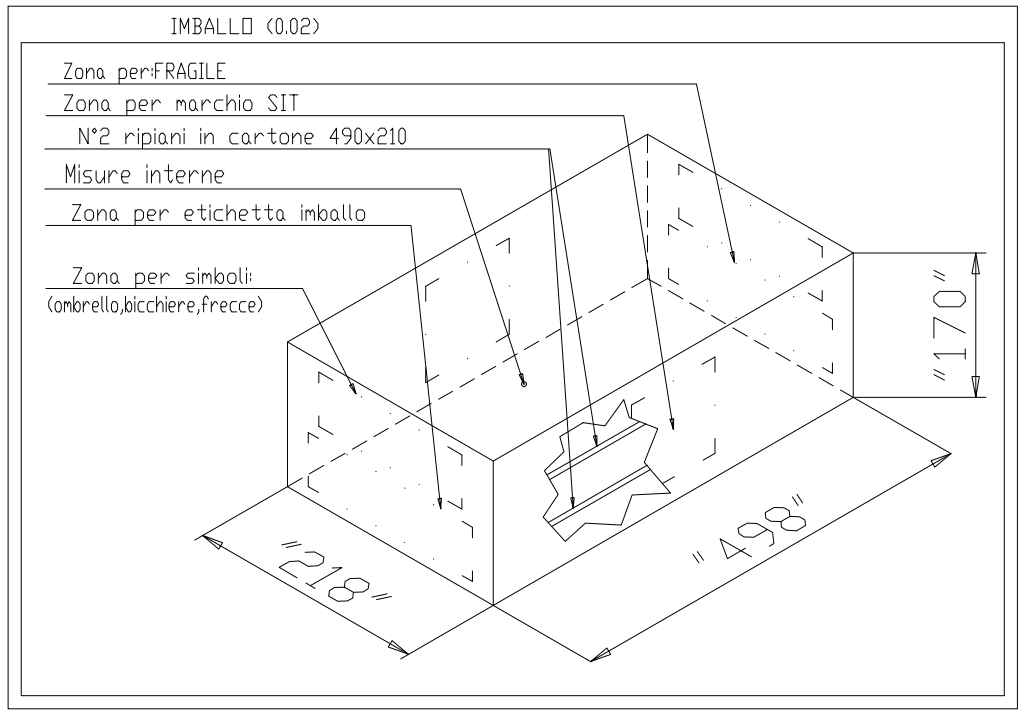

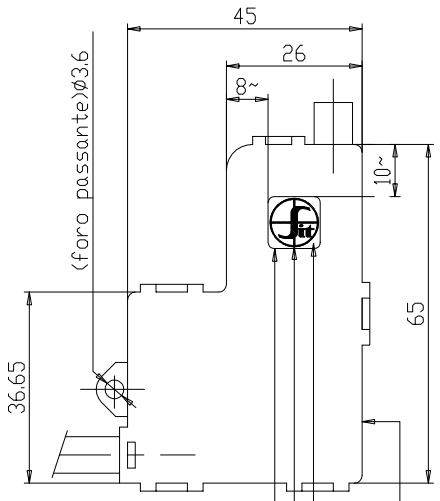

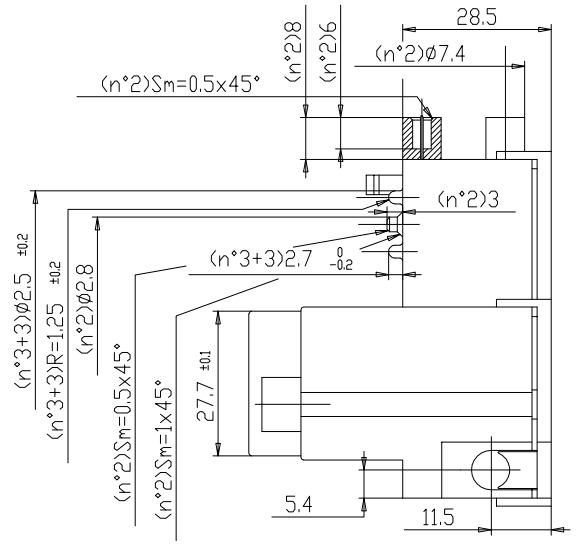

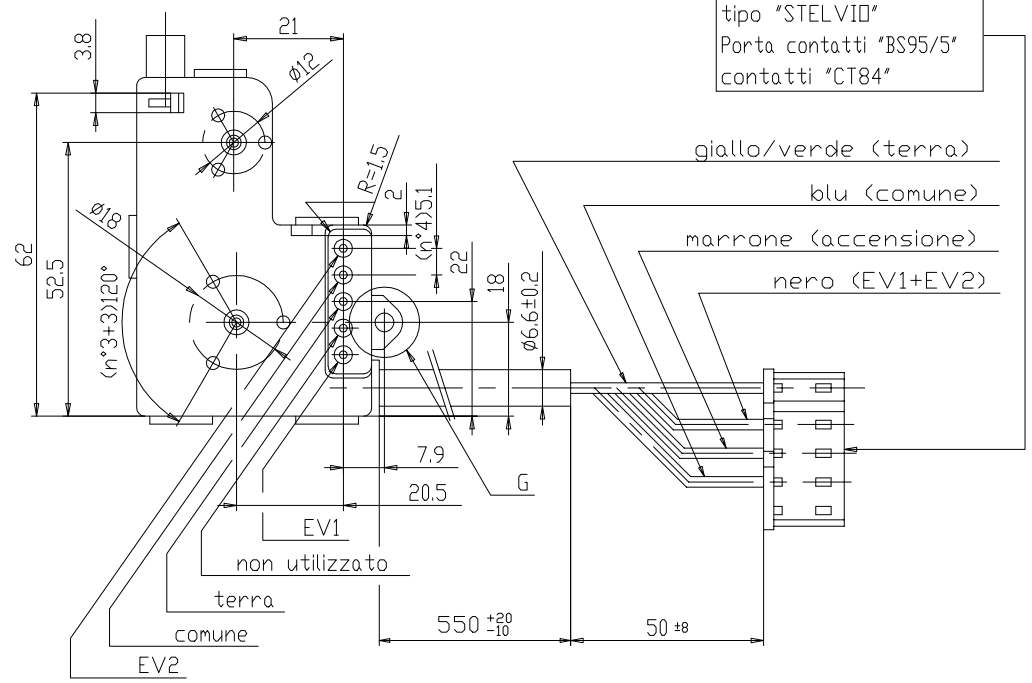

Zona per etichetta dati di tracciabilita' prodotto
fondo lucido
Logo rialzato 0.3~ dal fondo con finitura da elettroerosione
Simbolo10x10 incassato 0.5~ (rifer.cod.7152057)
(n°2)faston maschio 2.8x0.8.in ottone

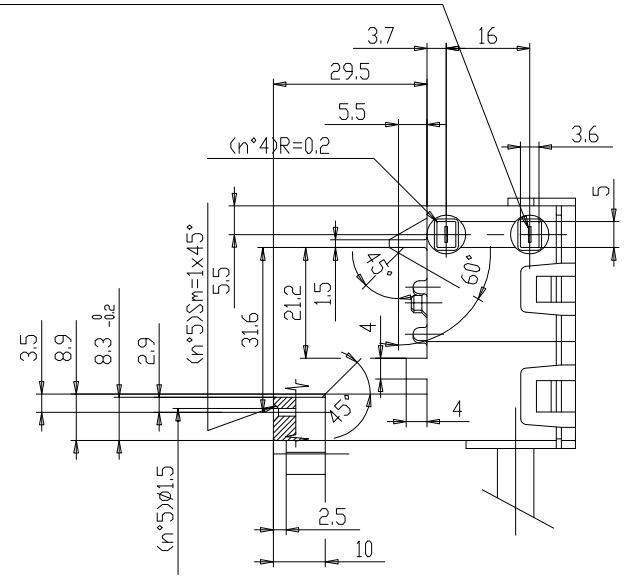

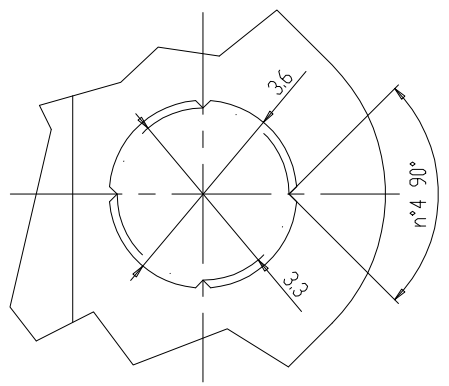

PART. G
SCALA 10:1

CARATTERISTICHE INVOLUCRO	
MATERIALE	PA66+25%f.v. colore NATURALE
FINITURA SUPERFICIALE ESTERNA	DI ELETTROEROSIONE VdI=27
CODICE STAMPATO	082420
CARATTERISTICHE CAVO	
TIPO	FLESSIBILE
MARCATURA	-HAR-
NR. CONDUTTORI	4
SEZIONE DEI CONDUTTORI	0.5 mmq
MATERIALE ISOLAMENTO	PVC
TEMPERATURA DI LAVORO	DA -20°C A +90°C
CARATTERISTICHE GENERALI	
TENSIONE DI ALIMENTAZIONE	230 Vac -15/+10%
TENSIONE DI USCITA	>=15KV su 40 pF
DISTANZA ELETTRODI DI SCARICA	< 4 mm
FREQUENZA DI SCARICA	4-9 Hz
FREQUENZA DI ALIMENTAZIONE	50-60 Hz
VITA	40 MILIONI DI SCINTILLE
TEMPERATURA DI FUNZIONAMENTO	-20°C +100°C
ENERGIA DI SCARICA	<45µAS (conforme a pr EN 50165)
GRADO DI PROTEZIONE	IP44
POTENZA ASSORBITA	0.6VA

Indice	N. Modifica	Data	Descrizione	Firma
06	11240	26-11-04	Modificato tolleranza sgavinatura cavo connettore Stelvio	M. Santello
05	10135	28-03-02	Eliminata dicitura Made in Italy-Padova dall'etichetta	Rosso
04	9997	17-10-01	Inserito Ø e caratteristiche cavo	Rosso
03	9988	31-08-01	Variata posizione etichetta dati tracciabilita' prodotto ed eliminato	
02	9701	26-06-00	Corretto spessore faston da 0.5 a 0.8	Rosso
			PIN 2 (secondo terminale di comune)	Briarava
			ed aggiornato l'imballo e var. tol. da 550±10 a 550 +20 -10	Rosso
			esponente di modifica su etichetta dati di tracciabilita' prodotto	
01	9605	03-03-00	Inserita etichetta per imballi e nuova sezione per foro Ø3.6 (part.G)	

Disegnato	Data 21.01.00	Firma MRIZZO
Controllato	Data	Firma
Visto	Data	Firma

SIT la precisa srl
35129 Padova (Italy) Viale dell'Industria 31/33

CONNETTORE NAC PER SCHEDA BIC 0580001
(versione per valvole SIGMA in DBI)

Materiale
Classif. interna o specifiche 4560058
Trattamenti e/o Finiture:

Scala 1:1
Sostituisce il
N. Informaz. di nascita 9555
Codice 0504014
Esp. 06

Scostamenti per quote libere

≤ 6	> 6 ≤ 30	> 30 ≤ 120	> 120	∠
±0.1	±0.2	±0.3	±0.5	2°

PROPRIETA' RISERVATA - Sul presente disegno ci riserviamo tutti i diritti a termine di legge

Rapporto di plottatura
Nome del File