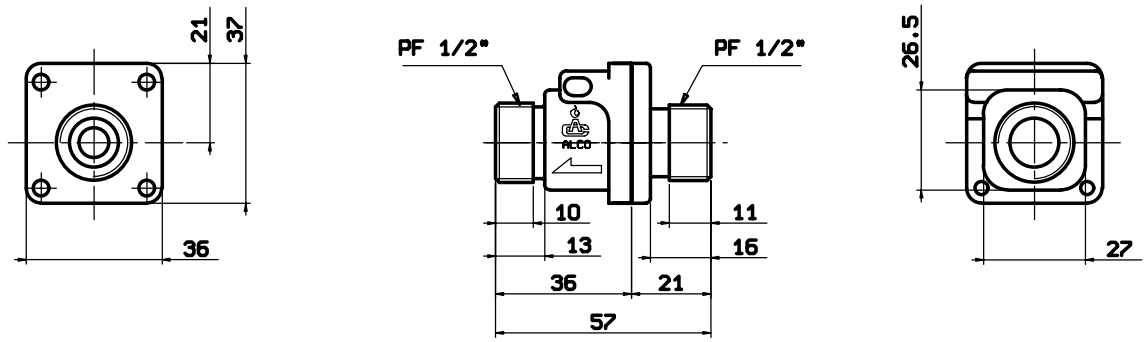

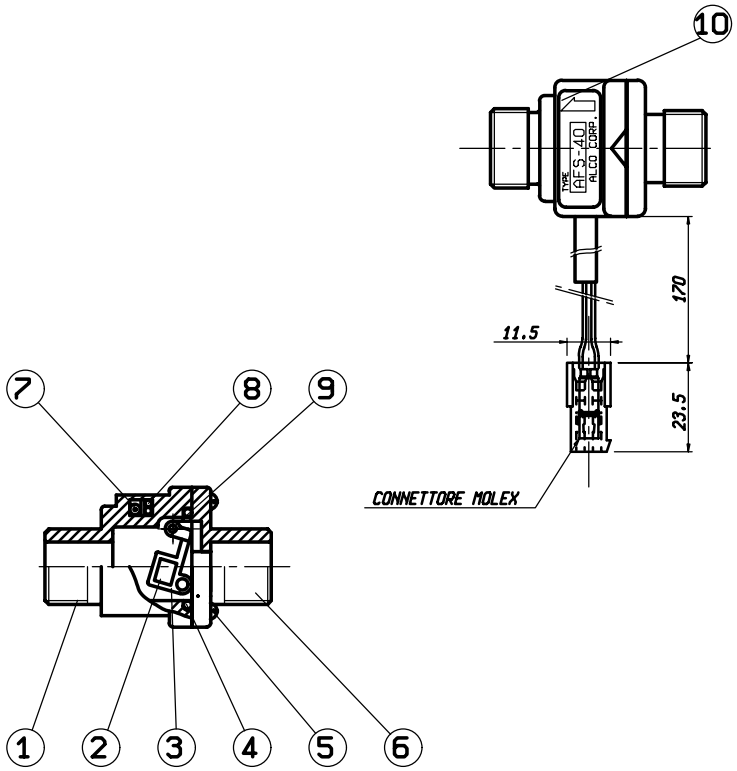

DATI TECNICI:

FLUIDO: ACQUA E FLUIDI NON AGGRESSIVI
PRESSIONE MASSIMA DI ESERCIZIO: 10 bar
TEMPERATURA MASSIMA FLUIDO: 95°C
PORTATA CONTATTO: 50VA
CORRENTE MASSIMA DI COMMUTAZIONE: AC 0.2A
VOLTAGGIO MASSIMO DI COMMUTAZIONE: AC300V
VALORE FLUSSO DI COMMUTAZIONE : 1.7 LITRI/MIN
CONNETTORE MOLEX 5559-NP

TOLLERANZA FLUSSO DI COMMUTAZIONE: ±0.3 LITRI/MIN
COPPIA MASSIMA (DADO DI FISSAGGIO): 150Kgf.cm
APPROVATO DA: IMQ

No.	DESCRIZIONE	Q'TA	MATERIALE	NOTE
10	ETICHETTA	1	PAPER/90ART	
9	PERNO PER LEVA	1	STS 304	
8	ISOLAMENTO	1	EPOXY	
7	REED S/W	1	ORD229	UL:E70063
6	CORPO-II	1	NYLON66/PA66-2417GH or HTN51G35HSLR	
5	VITE	4	MSWR 20/TAPPING	
4	GUARNIZIONE	1	SILICONE RUBBER/ SILASTIC K750	
3	LEVA	1	PPS/R4 OR 4030M	
2	MAGNETE	1	SR. FERRITE	
1	CORPO-I	1	NYLON66/PA66-2417GH or HTN51G35HSLR	

Materiale
Trattamento

Peso grezzo
Peso finito
Progetto N°

Quote senza indicazione di tolleranza: precisione gruppo

GRUPPO	da 0 a < 6	da 6 a < 30	da 30 a < 120	da 120 a < 315	da 315 a < 1000	da 1000 a ≤ 2000	OLTRE 2000
A	±0.05	±0.1	±0.15	±0.2	±0.3	±0.5	-
B	±0.1	±0.2	±0.3	±0.5	±0.8	±1.2	±2
C	±0.2	±0.5	±0.8	±1.2	±2	±3	±4

Lunghezza lato minore α°

da 0 a < 10	da 10 a < 50	da 50 a ≤ 100	OLTRE 100
±1°	±30'	±20'	±10'

Diseg. CAPITANIO 20/01/03 Verif. BONIFAZI 20/01/03

Scala 1:1

Sost. il
del

ALCO CORP.

DOMOT s.p.a

Dis. 561036

Denominaz.
FLUSSOSTATO TIPO AFS42 (UTRN=AFS-101-110V)

A2

Il presente disegno non può essere copiato o comunicato a terzi senza la nostra autorizzazione legge a cui si deve adire