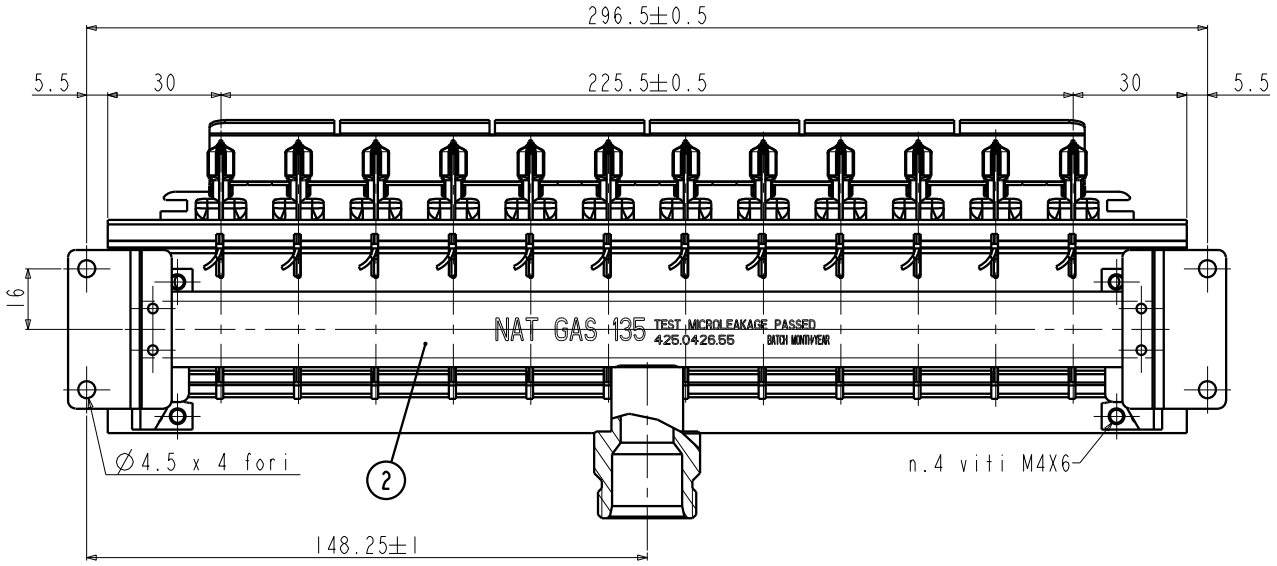

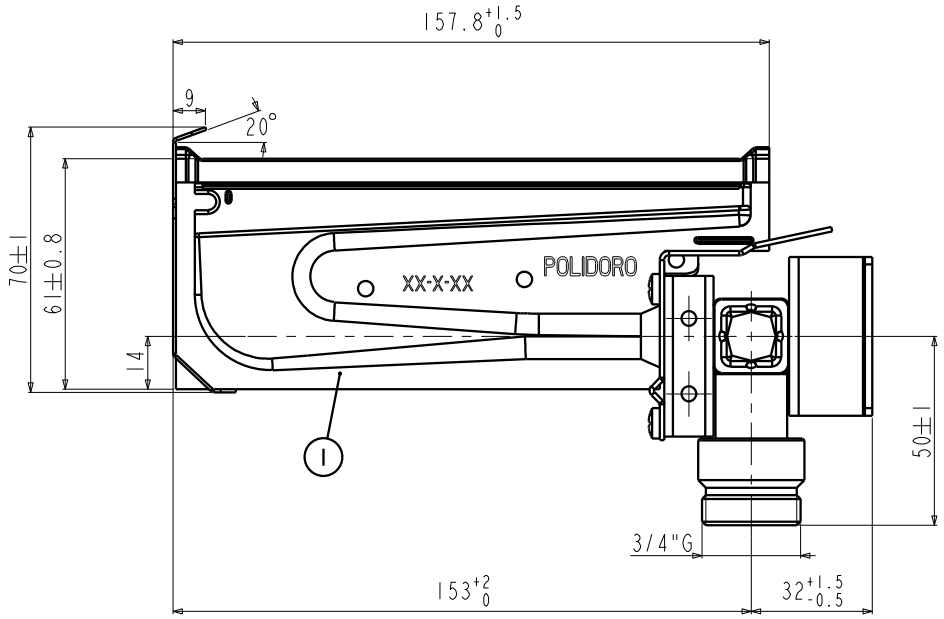

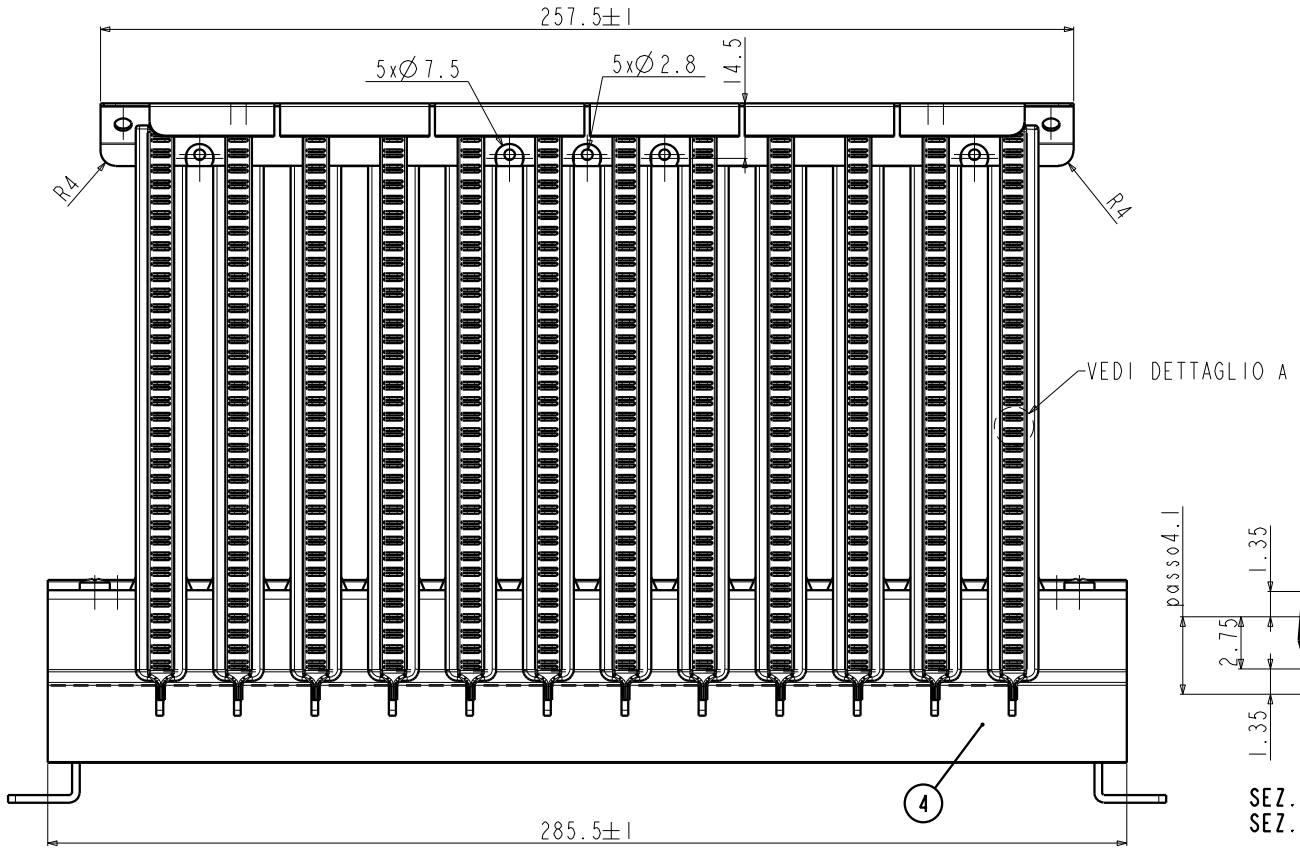

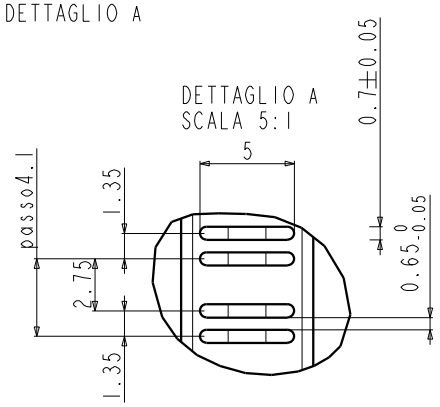

SEZ.BRUCIATORE:237.6 mm2
SEZ.TOTALE RAMPA:2613.6 mm2

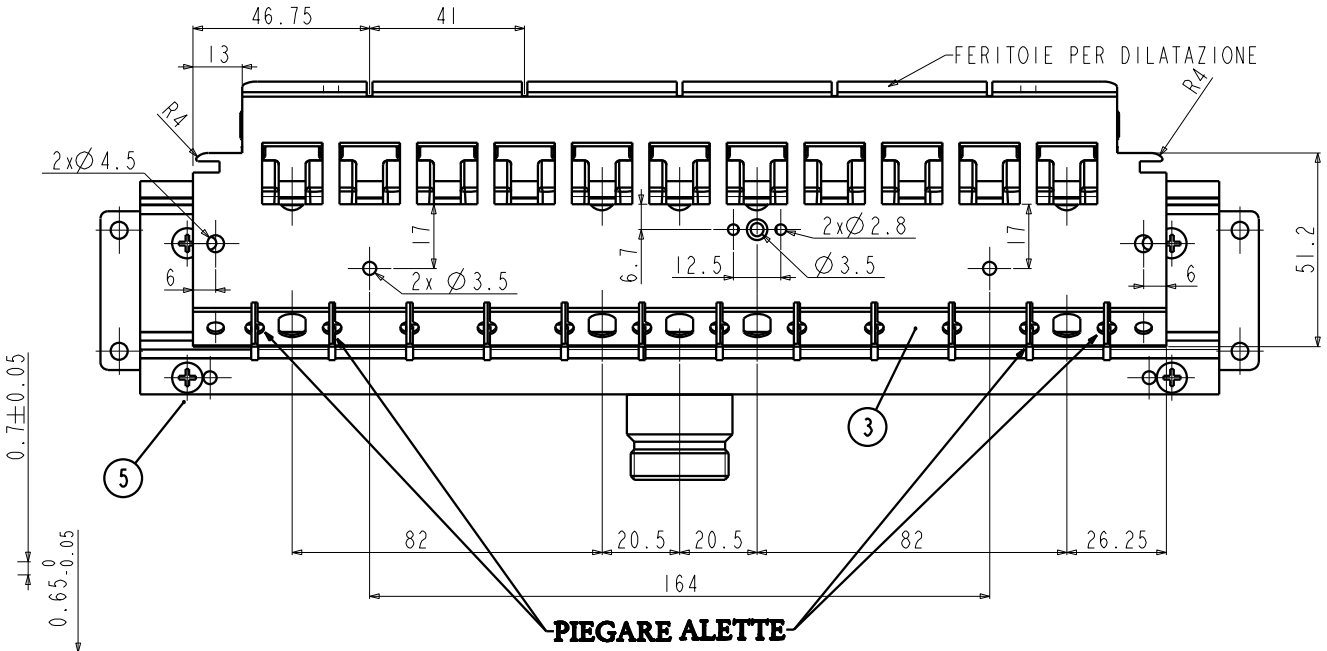

CODICE POLIDORO	COD_COLLETTORE	CODICE_CLIENTE	CODICE_UGELLI	GAS	UGELLI
606_0944_02	425.0426.52		020.5130.50	Metano	NPS130
606_0944_03	425.0426.53		020.5077.50	Gpl	NPS77
606_0944_04	425.0426.54		020.5072.50	Gpl	NPS72
606_0944_05	425.0426.75		020.5115.50	Metano	NPS115
606_0944_06	425.0426.64		020.5125.50	Metano	NPS125
606_0944_07			020.5078.50	Gpl	NPS78
606_0944_08	425.0426.55		020.5135.50	Metano	NPS135

POS	DENOMINAZIONE	CODICE	MATERIALE	QUANT.
1	Bruciatore NP	430_0057_50__	DX54D+AS120 / AISI430	12
2	Collettore 12 NP	425_0426_50		1
3	Distanziale	612_0347_00	DX51D+AS120	1
4	Piastra per rampa 12 NP (099.1017.00)	411_0013_00_	DX510+AS120	1
5	Vite TCB M4x6	027_0010_50	C15 zincato bianco cerato	4

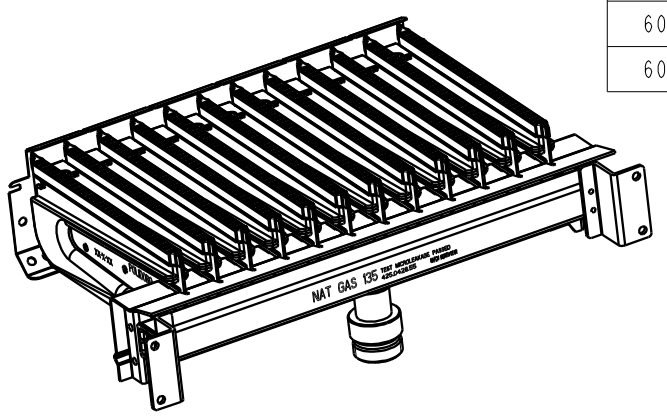

Rev.	Modifiche	Data	Dis:	Visto
<0>	EMISSIONE	04/04/08	CARIOLATO	

materiale | dimensione | scala: 1:1 | Formato: A1

note:

file:

Quote senza tolleranza

0.5 ...3	>3 ...6	>6 ...30	>30 ...120	>120 ...400	>400 ...1000
+/-0.2	+/-0.3	+/-0.5	+/-0.8	+/-1.2	+/-2

Rotondità smussi

+/-0.4	+/-1	+/-2	+/-2	+/-2	+/-2

Angolo, quota del lato più corto

fino a 10	>10 ...50	>50 ...120	>120 ...400	>400
+/-1°30	+/-1	+/-0°30	+/-0°15	+/-0°10

tolleranze di forma e posizione: ISO 2768-c

ISO E

foglio 1/1

Complessivo rampa 12 NP

Cod. N° 606.0944.00

POLIDORO spa

Questo disegno lo progettolé di proprietà di POLIDORO S.p.A.ed è espressione del suo patrimonio di conoscenze aziendali riservate ex art.6bis RD1127/39, pertanto dovrà essere usato, nella misura strettamente necessaria, per la sola esecuzione della fornitura e non oltre la sua durata. Il rispetto della riservatezza sarà preteso anche nei confronti del personale impegnato nella realizzazione della fornitura. Ogni uso diverso, anche indiretto, costituirà inadempimento.