PER LA FUNZIONALITA' DEL PRODOTTO. POLIDORO GARANTISCE SOLO LE QUOTE INCAPSULATE MENTRE IL RESTO DELLE QUOTE E' DI VALORE INDICATIVO.

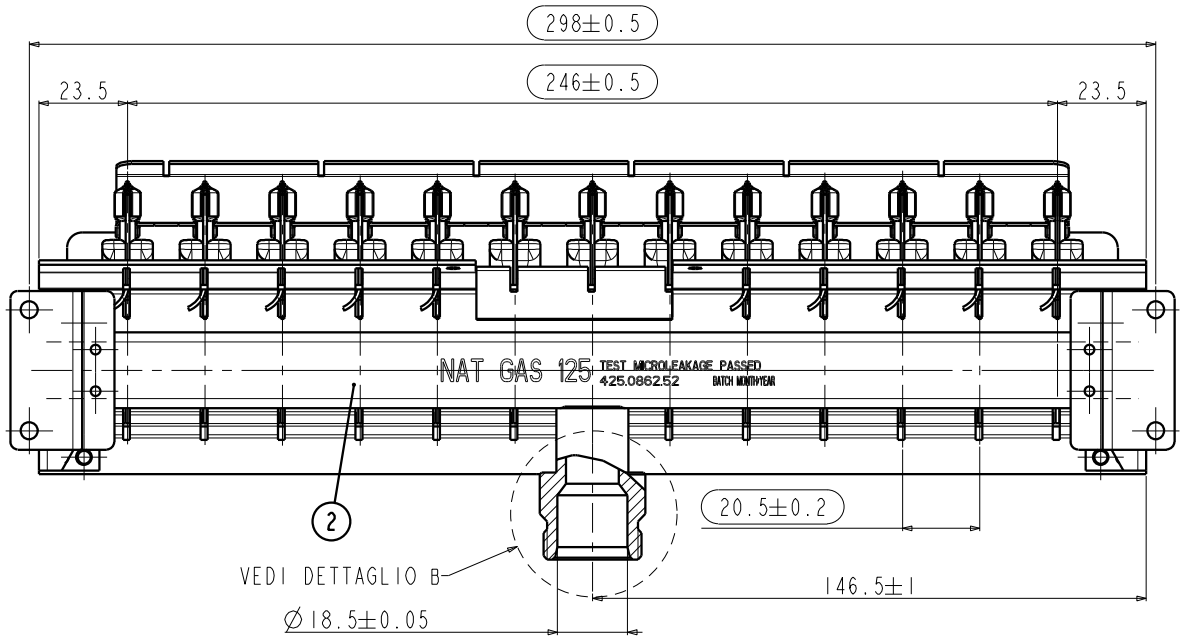

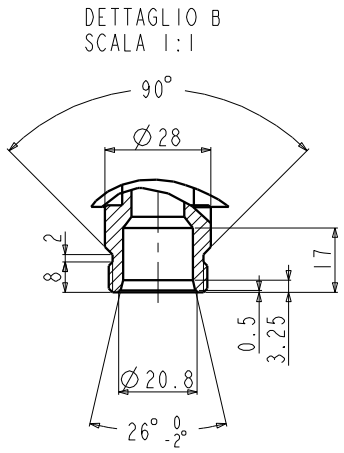

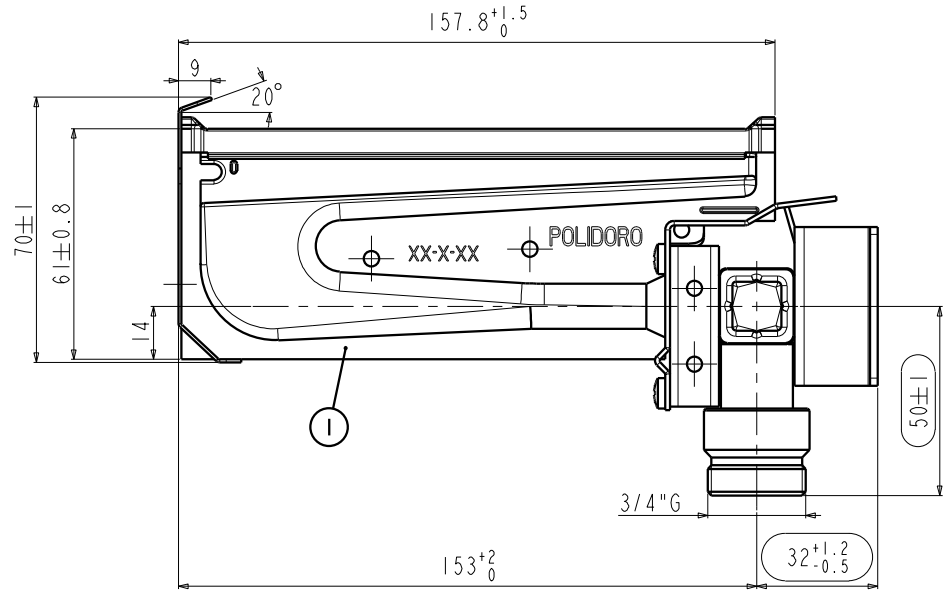

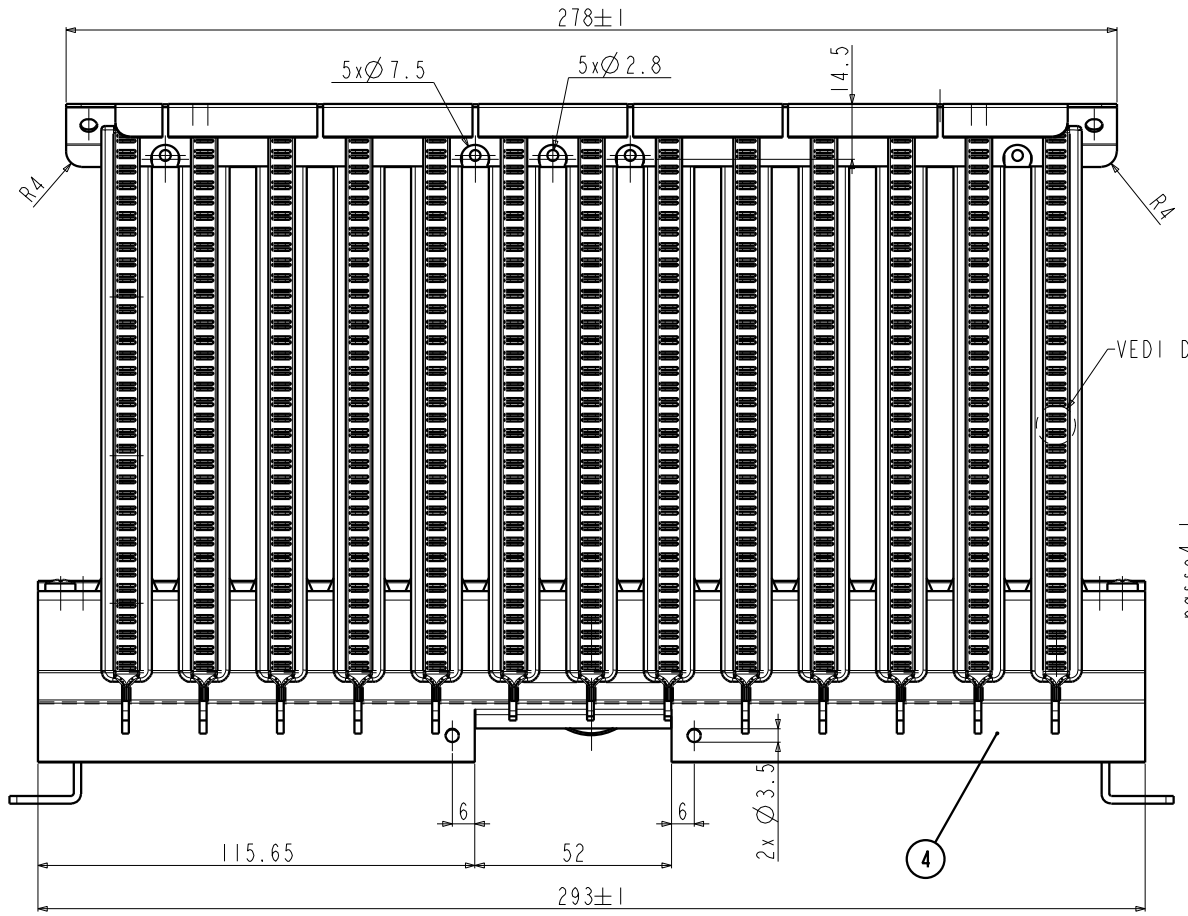

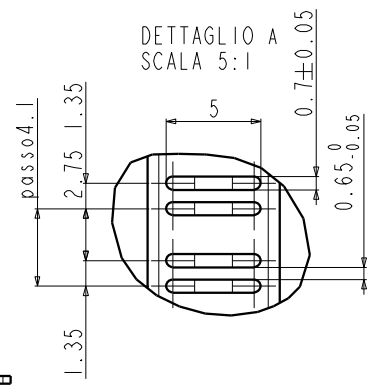

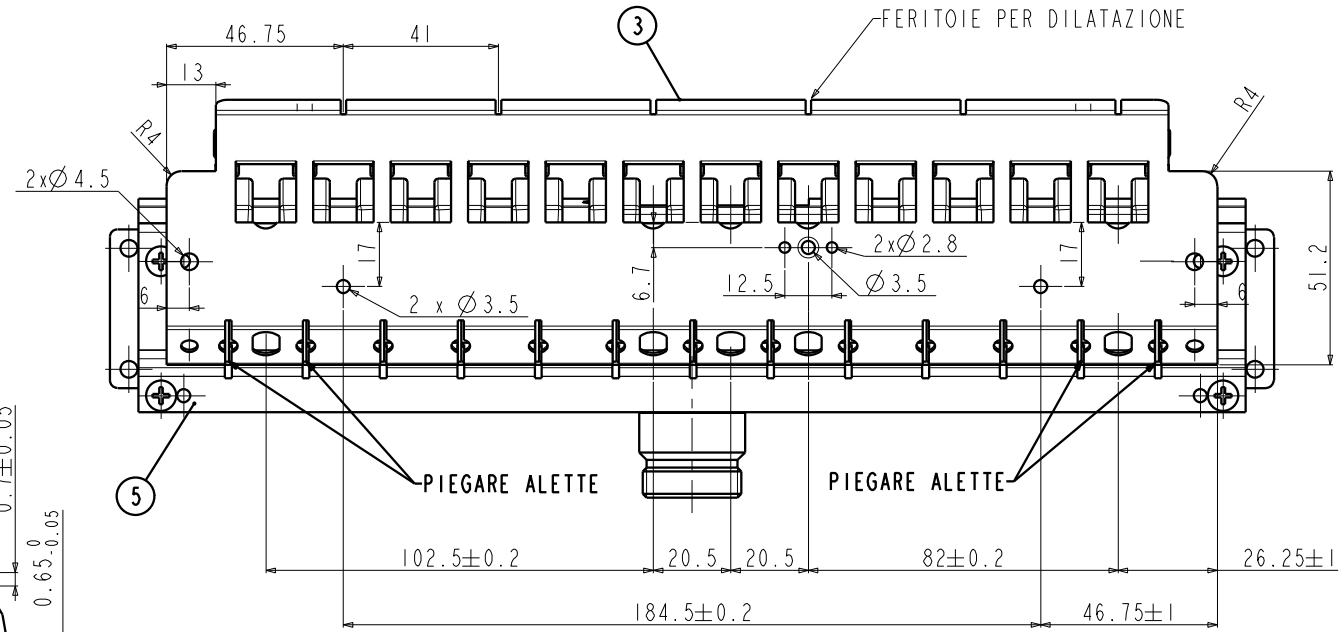

SEZ.BRUCIATORE:237.6 mm2
SEZ.TOTALE RAMPA:3088 mm2

CODICE POLIDORO	COD_COLLETTORE	CODICE_CLIENTE	CODICE_UGELLI	GAS	UGELLI
606_1626_02	425.0862.52		020.5125.50	Metano	NPS125
606_1626_04	425.0862.54		020.5110.50	Metano	NPS110
606_1626_05	425.0862.55		020.5135.50	Metano	NPS135

POS	DENOMINAZIONE	CODICE	MATERIALE	QUANT.
1	Bruciatore NP	430_0057_50__	DX54D+AS120 / AISI430	13
2	Collettore 13 NP	425_0862_50		1
3	Distanziale	612_0351_00	DX51D+AS120	1
4	Piastra per rampa 13 NP(099.1044.00)	411_0279_00	DX510+AS120	1
5	Vite TCB M4x6	027_0010_50	C15 zincato bianco cerato	4

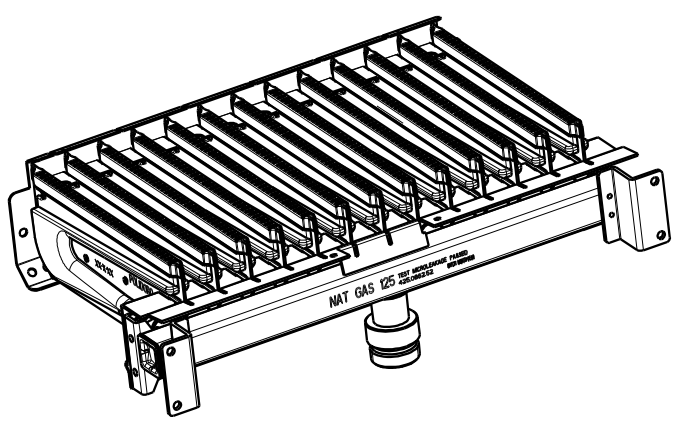

Rev.	Modifiche	Data	Dis:	Visto
<0>	EMISSIONE	10/04/08	Frizzarin	

materiale | dimensione | scala: 1:1 | Formato: A1

note:

file:

Quote senza tolleranza

0.5 ...3	>3 ...6	>6 ...30	>30 ...120	>120 ...400	>400 ...1000
+/-0.2	+/-0.3	+/-0.5	+/-0.8	+/-1.2	+/-2

Rotondità smussi

+/-0.4	+/-1	+/-2	+/-2	+/-2	+/-2

Angolo. quota del lato più corto

fino a 10	>10 ...50	>50 ...120	>120 ...400	>400
+/-1°30	+/-1	+/-0°30	+/-0°15	+/-0°10

tolleranze di forma e posizione ISO 2768-c — ISO E

foglio 1/1

Complessivo rampa 13 NP
GASCOMPLECT

Cod. N° 606.1626.00

POLIDORO spa

Questo disegno (o progetto) è di proprietà di POLIDORO S.p.A.ed è espressione del suo patrimonio di conoscenze aziendali riservate ex art.6bis RD1127/39, pertanto dovrà essere usato, nella misura strettamente necessaria, per la sola esecuzione della fornitura e non oltre la sua durata. Il rispetto della riservatezza sarà preteso anche nei confronti del personale impegnato nella realizzazione della fornitura. Ogni uso diverso, anche indiretto, costituirà inadempimento.