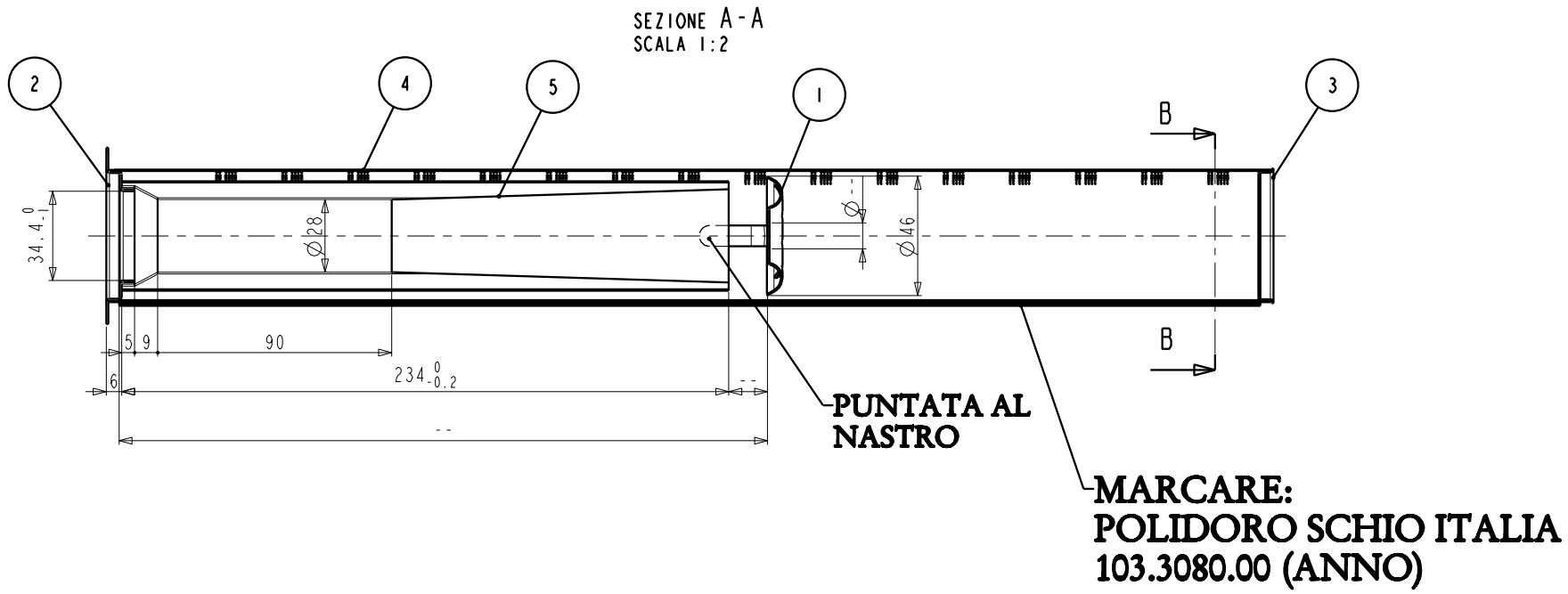

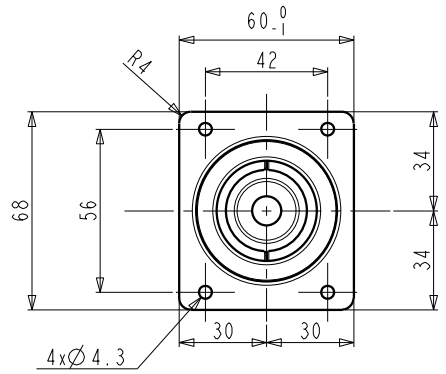

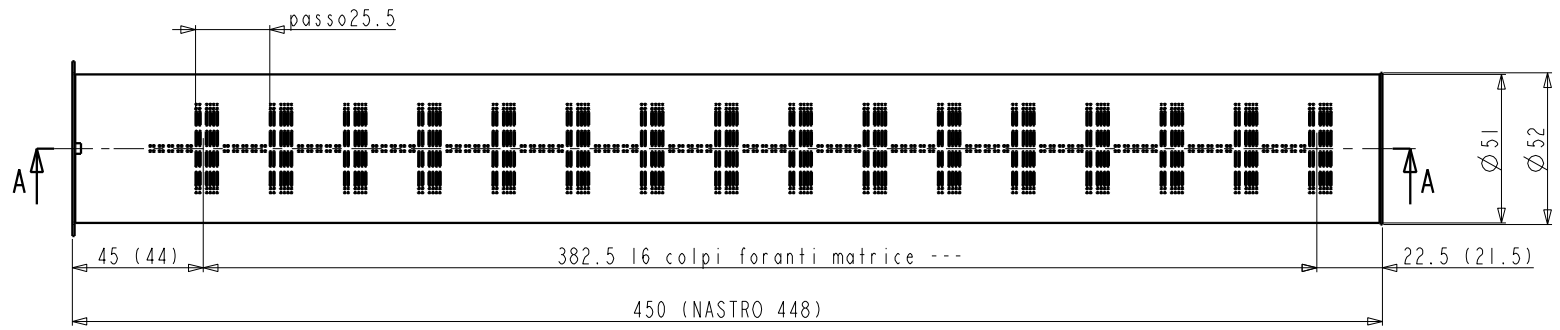

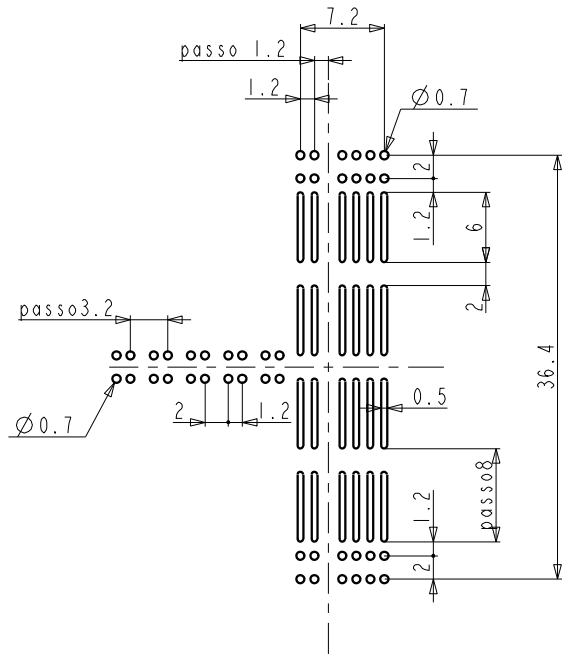

SCALA 2:1

COLPO FORANTE
SEZ. USCITA: mm2
SEZ.TOTALE: mm2

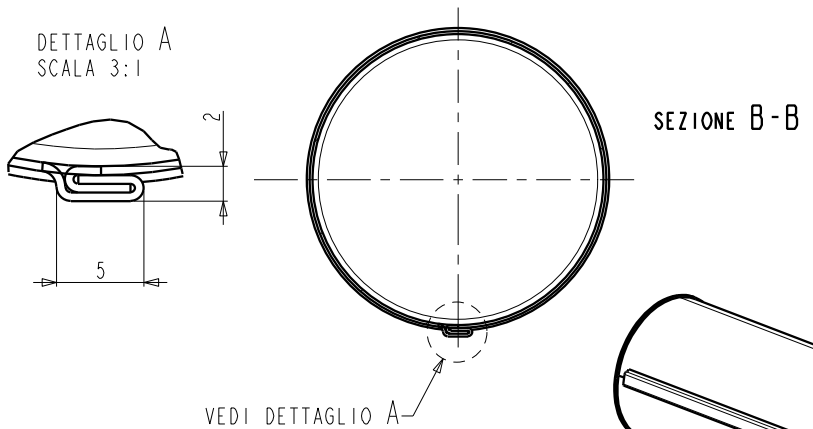

PRELIMINARY

CODICE CLIENTE : 64A36052

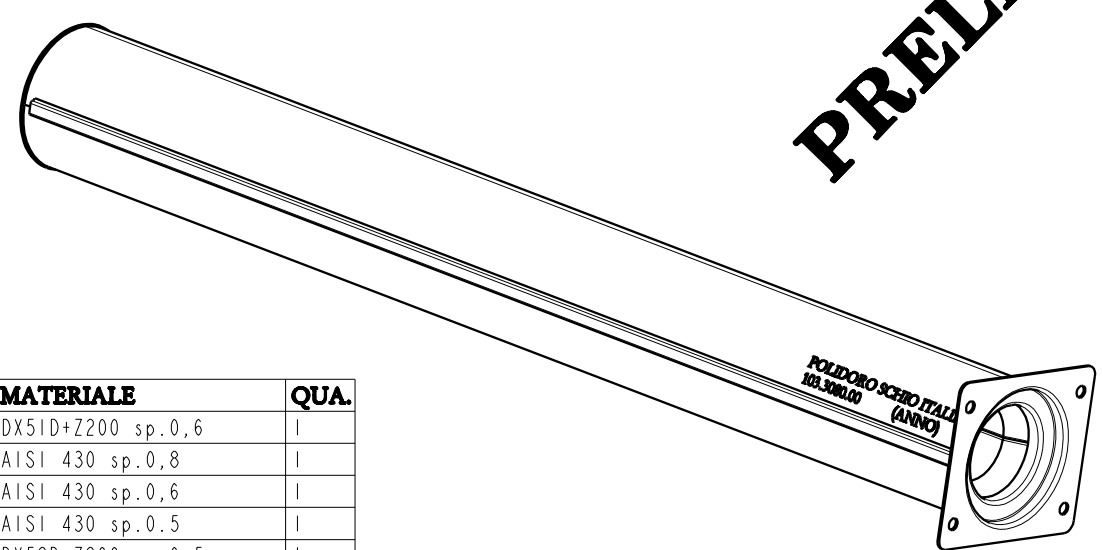

POS.	DESCRIZIONE	CODICE	MATERIALE	QUA.
1	DISTRIBUZIONE DIAM.46	146_0009_00	DX51D+Z200 sp.0,6	1
2	FLANGIA ANTERIORE	145_0560_00	AISI 430 sp.0,8	1
3	FLANGIA POSTERIORE	145_0006_00	AISI 430 sp.0,6	1
4	NASTRO BRUCIATORE	NASTRO_103_3080_00	AISI 430 sp.0.5	1
5	VENTURI	147_0028_00	DX52D+Z200 sp.0,5	1

Rev.	Modifiche	Data	Dis:	Visto
<0>	EMISSIONE	29/05/08	Frizzarin	

materiale: V.TABELLA
dimensione:
scala: 1:1
Formato: A2
note:
file:

Quote senza tolleranza

0.5 ...3	>3 ...6	>6 ...30	>30 ...120	>120 ...400	>400 ..1000
+/-0.2	+/-0.3	+/-0.5	+/-0.8	+/-1.2	+/-2

Rotondità smussi

+/-0.4	+/-1	+/-2	+/-2	+/-2	+/-2

Angolo, quota del lato più corto

fino a 10	>10 ...50	>50 ...120	>120 ...400	>400
+/-1°30	+/-1	+/-0°30	+/-0°15	+/-0°10

tolleranze di forma e posizione: ISO 2768-c

ISO E

foglio 1/1

BRUCIATORE MULTIGAS
GAZKOMPLECT 16Kw

Cod. N° 103.3080.00

POLIDORO spa

Questo disegno (o progetto)è di proprietà di POLIDORO A. S.p.A.ed è espressione del suo patrimonio di conoscenze aziendali riservate ex art.6bis RD1127/39, pertanto dovrà essere usato, nella misura strettamente necessaria, per la sola esecuzione della fornitura e non oltre la sua durata. Il rispetto della riservatezza sarà preteso anche nei confronti del personale impegnato nella realizzazione della fornitura. Ogni uso diverso, anche indiretto, costituirà inadempimento.