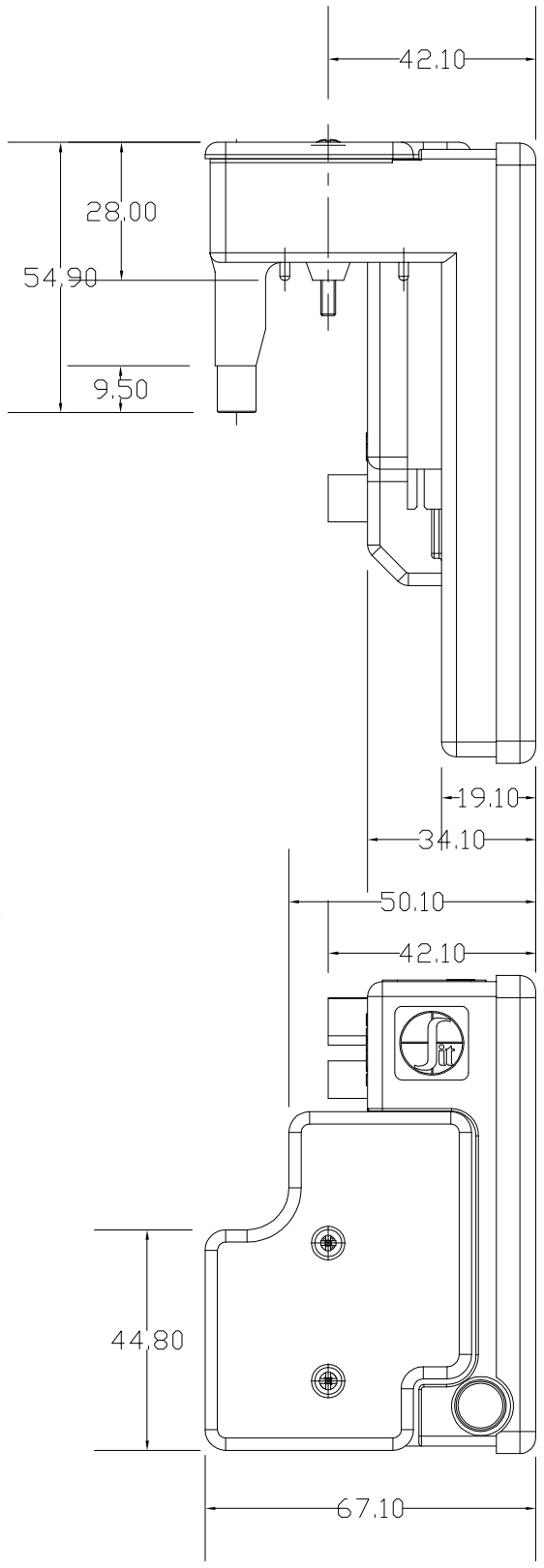

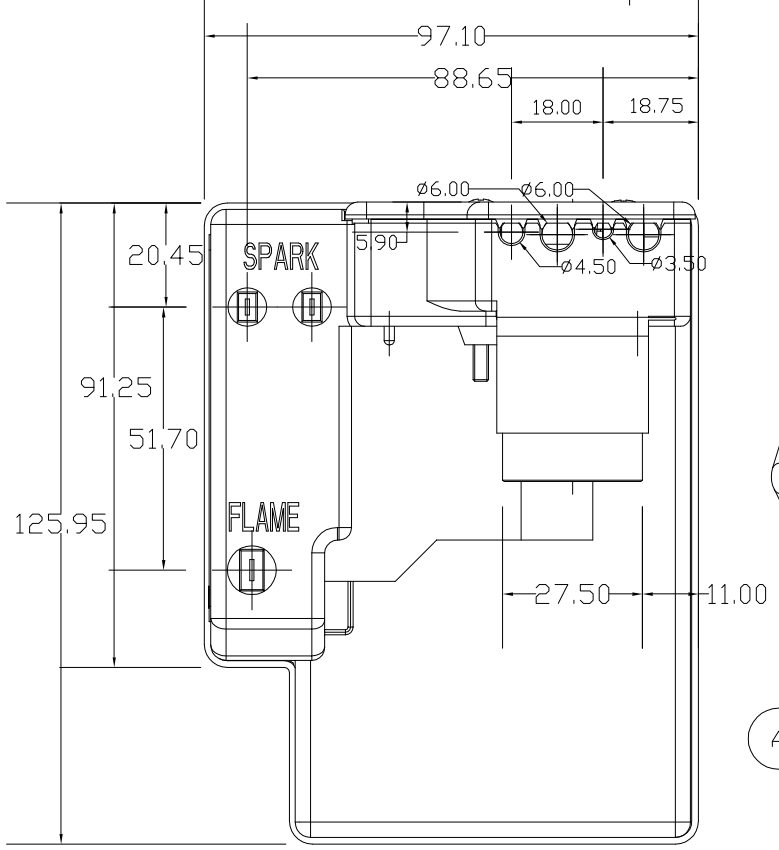

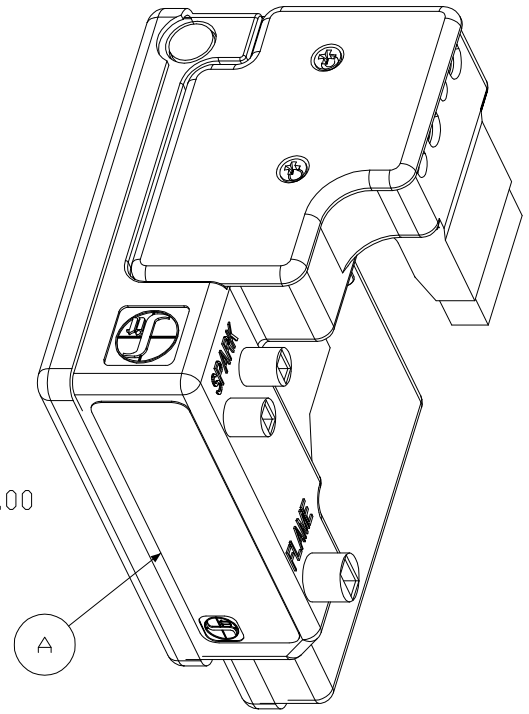

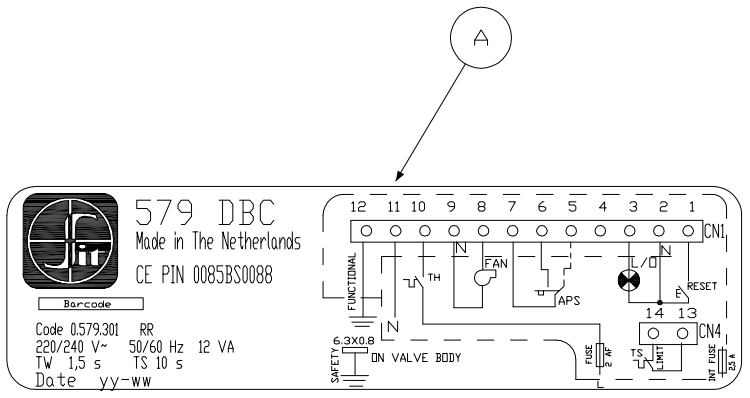

TECHNICAL FEATURES
- Supply Voltage: 220-240Vac +10/- 15%
- Power Consumption : 12VA
- Pre-purge Time, Tp : 1,5s
- Safety Time, Ts : 10s
- Interpurge Time, Tip : 10s
- Multiple Trials : 3
- Flame sensitivity : 0,9uA at 230Vrms
- Ambient Temperature (working): -10°C to +60°C
- Protection :IP44
- Spark Voltage : 15KV
- Spark Frequency : 25Hz
- Lockout : Non Volatile
- Fan output : 230Vrms, 1A/cos φ >= 0,6
- Safety thermostat input
- Burner ignition : DBI

Scostamenti per quote libere

PROPRIETA' RISERVATA - Sul presente disegno ci riserviamo tutti i diritti a termine di legge

NOME FILE (.DRW) 0577S011

Indice	N.Informaz.	Data	Descrizione	Firma	Indice	N.Informaz.	Data	Descrizione	Firma

	Data	Firma
Disegnato	26.01.11	L.Pelosin
Controllato		
Visto		

SIT La Precisa S.p.A.
35129 Padova (Italy) Viale dell'Industria 31/33

DBC 579
XX
Materiale XXX
Forma di Materiale XXX
Classif. interna o specifiche
Trattamenti termici XXX
Trattamenti Superficiali XXX

Scala
Sostituisce il
N. Informaz. di nascita AAAA
Frm. A2
Codice 0579301
Esp. XX

0 1