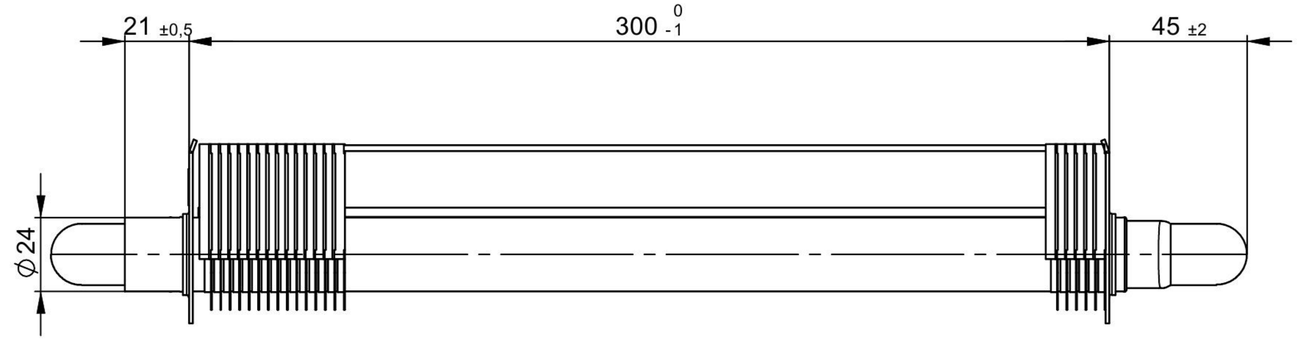

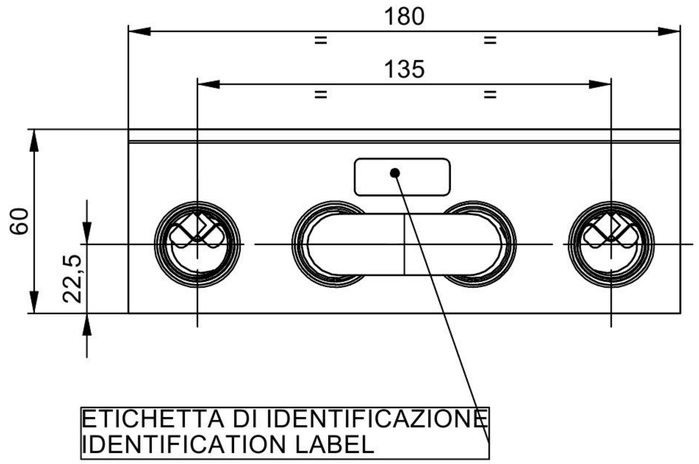

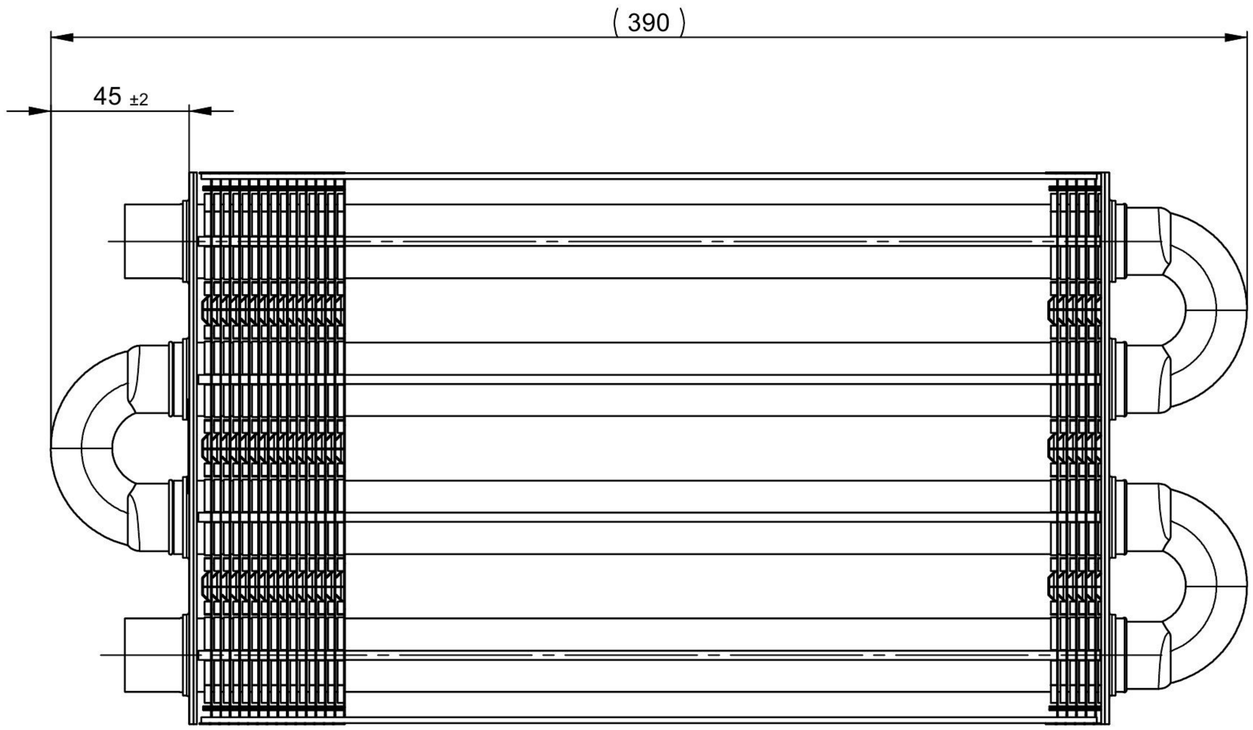

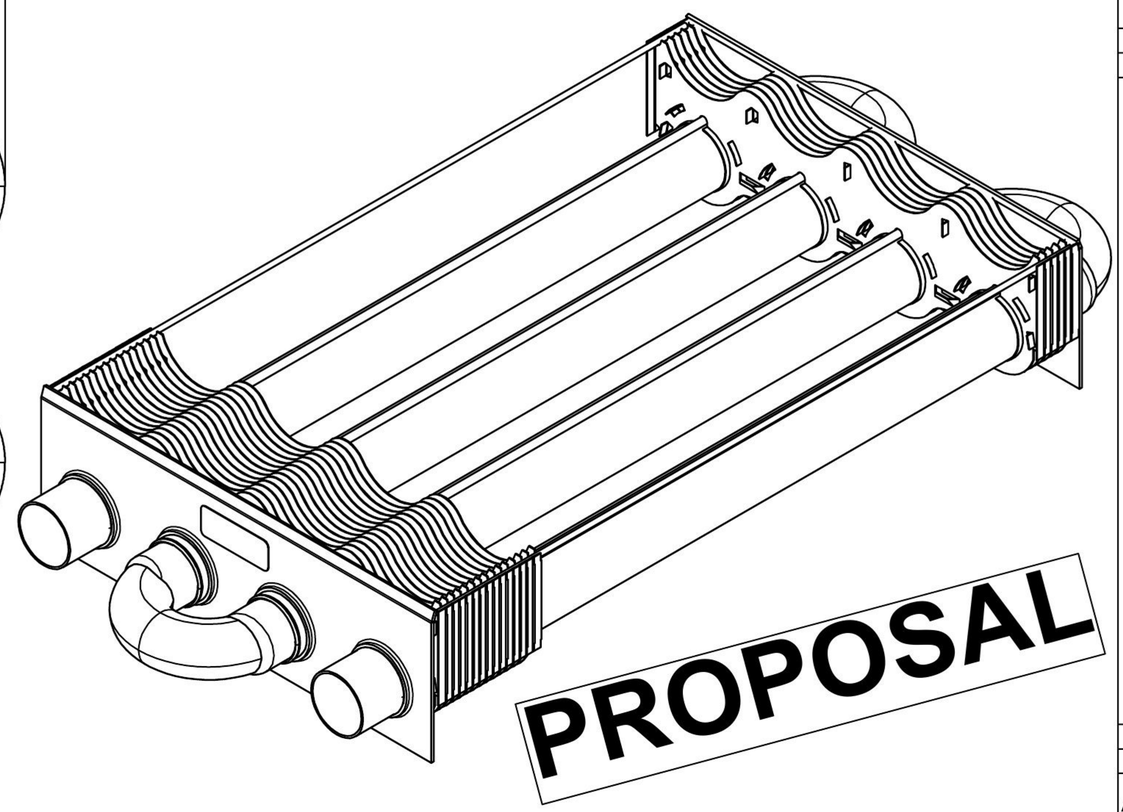

MODIFICHE
ALTERATIONS

CARATTERISTICHE IDRAULICHE/ HYDRAULIC CARACTERISTICS
Pressione di collaudo/ test pressure: 7 bar a/at 20℃
Pressione di esercizio/ operating pressure: 3 bar a/at 93℃

MATERIALI/ MATERIALS
Tubi/ Tubes: EN 12449-Cu-DHP
N°95 Alette intermedie/ N°95 intermedie fins: EN 16 52-Cu-DHP
Alette di testa/ end fins: EN 10130-DC 02

VERNICE SILICONICA ALLUMINIO PER ALTE TEMPERATURE

gaztech.com.ua

DISEGNO / DRAWING
7.030.01383-00

DIMENSIONI IN mm
DIMENSIONS IN mm